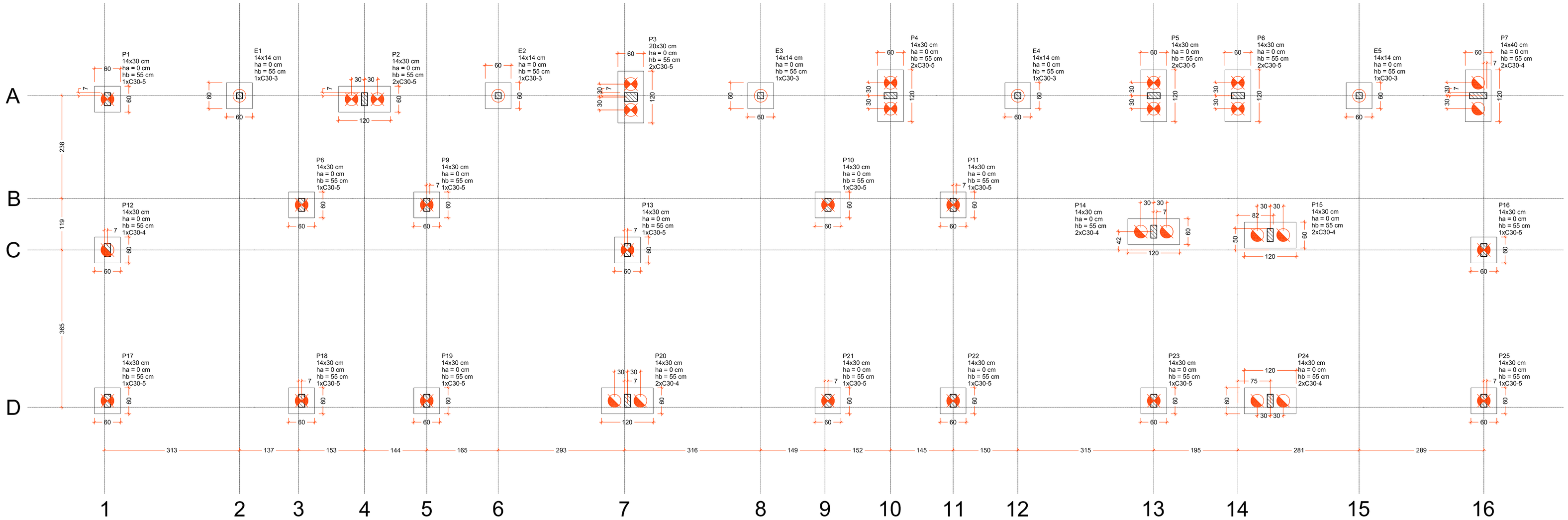

Planta de locação
escala 1:50

B1=B8=B9=B10=B11=B12
B13=B16=B17=B18=B19
B21=B22=B23=B25 (1xC30)

B2=B3=B4=B5=B6=B7=B14
B15=B20=B24 (2xC30)

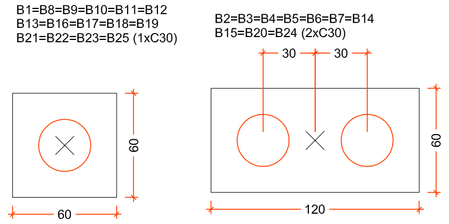

Legenda dos blocos
escala 1:25

Nome	Seção (cm)	Carga Máx. (tf)	Carga Mín. (tf)	Pilar: Mx Máximo (tf.m) Positivo	Mx Máximo (tf.m) Negativo	My Máximo (tf.m) Positivo	My Máximo (tf.m) Negativo	Fx Máximo (tf) Positivo	Fx Máximo (tf) Negativo	Fy Máximo (tf) Positivo	Fy Máximo (tf) Negativo	Fundação: Lado B (cm)	Lado H (cm)	h0 / ha (cm)	h1 / hb (cm)	Bloco: ne	Estaca	ca (cm)
E1	C30	2.4	2.2	0.0	0.0	0.0	0.0	0.1	0.0	0.1	0.0	60	60	0	55	1	C30-3	-30
E2	C30	2.5	1.9	0.0	0.0	0.0	0.0	0.1	0.0	0.1	0.0	60	60	0	55	1	C30-3	-30
E3	C30	2.3	2.1	0.0	0.0	0.0	0.0	0.1	0.0	0.1	0.0	60	60	0	55	1	C30-3	-30
E4	C30	2.4	2.1	0.0	0.0	0.0	0.0	0.1	0.0	0.1	0.0	60	60	0	55	1	C30-3	-30
E5	C30	2.5	1.6	0.0	0.0	0.0	0.0	0.1	0.0	0.1	0.0	60	60	0	55	1	C30-3	-30
P1	14x30	8.6	7.6	0.0	0.0	0.0	0.0	0.1	-0.2	0.4	0.0	60	60	0	55	1	C30-5	-30
P2	14x30	16.9	15.5	0.0	0.0	0.0	0.0	0.2	-0.3	0.2	-0.1	120	60	0	55	2	C30-5	-30
P3	20x30	15.9	14.6	0.0	0.0	0.0	0.0	0.6	-0.5	0.3	0.0	120	60	0	55	2	C30-5	-30
P4	14x30	16.1	15.4	0.0	0.0	0.0	0.0	0.6	-0.6	0.2	0.0	120	60	0	55	2	C30-5	-30
P5	14x30	12.7	9.3	0.0	0.0	0.0	0.0	0.8	-0.8	0.2	0.0	120	60	0	55	2	C30-5	-30
P6	14x30	12.3	9.0	0.0	0.0	0.0	0.0	0.7	-0.9	0.3	0.0	120	60	0	55	2	C30-5	-30
P7	14x40	9.4	7.5	0.0	0.0	0.0	0.0	0.4	-0.1	0.3	0.0	120	60	0	55	2	C30-4	-30
P8	14x30	6.9	5.6	0.0	0.0	0.0	0.0	0.0	-0.3	0.5	0.0	60	60	0	55	1	C30-5	-30
P9	14x30	6.9	5.7	0.0	0.0	0.0	0.0	0.4	0.0	0.5	0.0	60	60	0	55	1	C30-5	-30
P10	14x30	7.7	6.4	0.0	0.0	0.0	0.0	0.0	-0.3	0.6	0.0	60	60	0	55	1	C30-5	-30
P11	14x30	7.7	6.3	0.0	0.0	0.0	0.0	0.4	0.0	0.6	0.0	60	60	0	55	1	C30-5	-30
P12	14x30	6.7	6.2	0.0	0.0	0.0	0.0	0.1	0.0	0.1	-0.4	60	60	0	55	1	C30-4	-30
P13	14x30	9.3	8.2	0.0	0.0	0.0	0.0	0.1	0.0	0.2	-0.4	60	60	0	55	1	C30-5	-30
P14	14x30	11.3	9.7	0.0	0.0	0.0	0.0	0.1	-0.4	0.5	0.0	120	60	0	55	2	C30-4	-30
P15	14x30	8.5	7.0	0.0	0.0	0.0	0.0	0.3	0.0	0.7	0.0	120	60	0	55	2	C30-4	-30
P16	14x30	8.0	7.2	0.0	0.0	0.0	0.0	0.1	0.0	0.2	-0.3	60	60	0	55	1	C30-5	-30
P17	14x30	5.9	5.2	0.0	0.0	0.0	0.0	0.0	-0.5	0.0	-0.3	60	60	0	55	1	C30-5	-30
P18	14x30	10.0	9.2	0.0	0.0	0.0	0.0	0.3	0.0	0.0	-0.4	60	60	0	55	1	C30-5	-30
P19	14x30	9.4	8.6	0.0	0.0	0.0	0.0	0.1	-0.4	0.0	-0.6	60	60	0	55	1	C30-5	-30
P20	14x30	10.5	9.5	0.0	0.0	0.0	0.0	0.2	-0.3	0.1	-0.4	120	60	0	55	2	C30-4	-30
P21	14x30	9.6	8.6	0.0	0.0	0.0	0.0	0.3	-0.2	0.0	-0.4	60	60	0	55	1	C30-5	-30
P22	14x30	9.9	8.9	0.0	0.0	0.0	0.0	0.1	-0.4	0.0	-0.6	60	60	0	55	1	C30-5	-30
P23	14x30	8.8	7.9	0.0	0.0	0.0	0.0	0.3	0.0	0.0	-0.5	60	60	0	55	1	C30-5	-30
P24	14x30	10.1	9.0	0.0	0.0	0.0	0.0	0.0	-0.5	0.0	-0.7	120	60	0	55	2	C30-4	-30
P25	14x30	6.4	5.4	0.0	0.0	0.0	0.0	0.5	0.0	0.0	-0.5	60	60	0	55	1	C30-5	-30

Detalhe da armadura das estacas

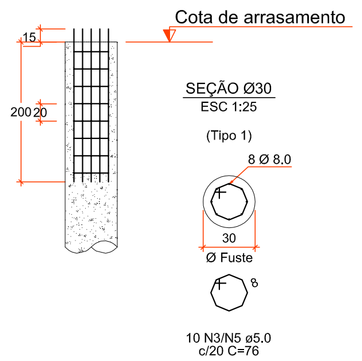

Relação do aço

ELEMENTO	AÇO	N	DIAM (mm)	QUANT	C.UNIT (cm)	C.TOTAL (cm)
EST 30-3	CA60	1	5.0	100	76	7600
	CA50	2	8.0	40	215	8600
EST 30-4	CA60	3	5.0	220	76	16720
	CA50	4	8.0	88	215	18920
EST 30-5	CA60	5	5.0	480	76	36480
	CA50	6	8.0	192	215	41280

Resumo do aço

AÇO	DIAM (mm)	C.TOTAL (m)	QUANT + 10 % (Barras)	PESO + 10 % (kg)
CA50	8.0	688.0	58	297.4
CA60	5.0	608.0	51	103.0

PESO TOTAL (kg)	
CA50	297.4
CA60	103.0

Volume de concreto (C-20) = 28,27 m³

Detalhe genérico dos blocos das estacas

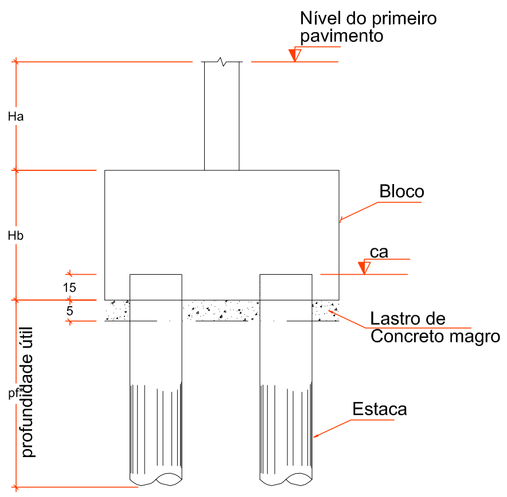

Volume de concreto magro = 0.88 m³

Estacas			
Tipo: Hélice Contínua			
Simbologia	de (cm)	Quantidade	pf* (m)
	30	5	3
	30	11	4
	30	24	5

ne = número de estacas por bloco
de = dimensão lateral da estaca
ca = cota de arrasamento das estacas em relação ao piso do térreo
pf = comprimento da estaca (medida em relação ao pavimento subsolo)

Importante:
1) Informar o eng. responsável caso haja necessidade de mudar a localização de uma ou mais estacas ou equívocos durante a locação das mesmas.

QUADRO DE REVISÕES

REV	DATA	DESCRIÇÃO	NOME
00	16.04.18	EMISSÃO INICIAL	

PREFEITURA DO MUNICÍPIO DE ARAUCÁRIA
SECRETARIA MUNICIPAL DE PLANEJAMENTO
SMPL

TÍTULO
CMEI Arvoredo

REFERÊNCIA
PROJETO DA FUNDAÇÃO
Bloco Berçario - Locação e Detalhe das Estacas

PROPRIETÁRIO: MUNICÍPIO DE ARAUCÁRIA
REPRESENTANTE LEGAL:
ESCALA: Indicada
RESP. TÉCNICO PELO PROJETO: Ewerton Francisco Stocco
CREA/CAU A 110.587-D/PR
RESP. TÉCNICO EXECUÇÃO: A SER DEFINIDO EM LICITAÇÃO
DESENHO: Mattana
FOLHA: 05/13
BAIRRO: Capela Velha
ARQUIVO DIGITAL: Fund-CMEI Arvoredo
DATA: Abril/18

A1 (841x594 mm)

DIREITOS AUTORAIS RESERVADOS
VEDADA A REPRODUÇÃO OU UTILIZAÇÃO SEM AUTORIZAÇÃO